DWG NO:	RCA-108A
RCA-108A-B	烤黑漆
RCA-108A-N	鍍沙丁鎳

版次	修改
01	

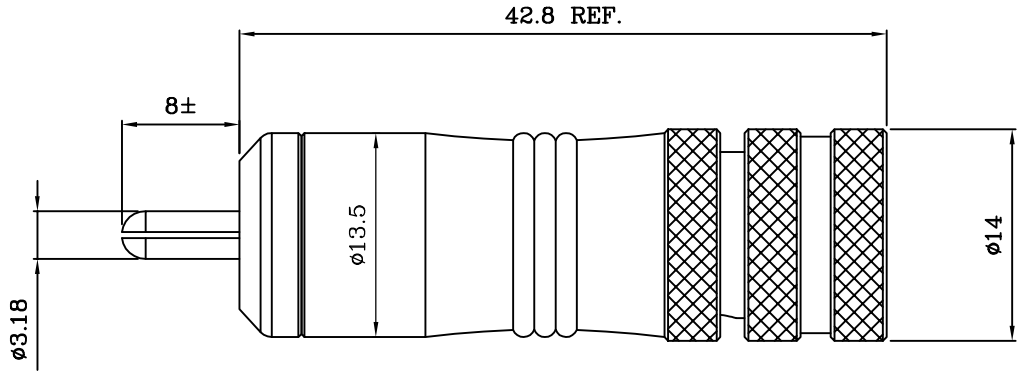

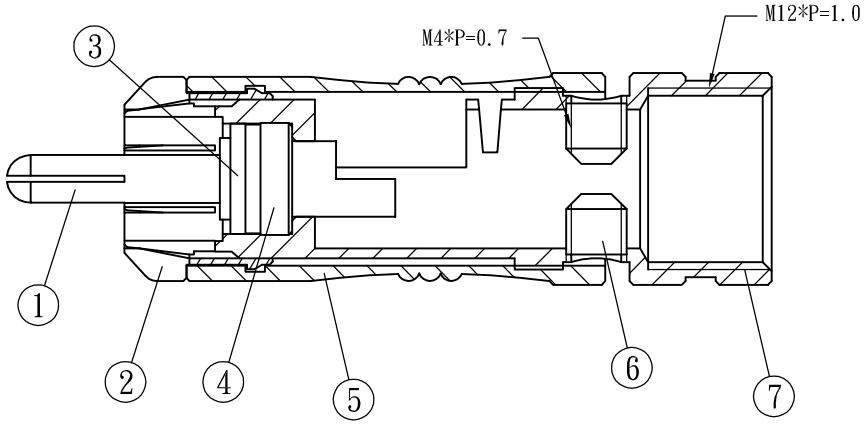

	Description	Qty.
7	RCA接頭 C3604/鍍金	1
6	M4*P=0.7內六角 鐵/鍍金	2
5	外殼 C3604	1
4	絕緣襯套 鐵氣龍	1
3	固定環 C3604/鍍金	1
2	旋轉頭 C3604	1
1	PIN 碲銅/鍍金	1

尺寸公差 ± mm	超過	以下	精級	中級	粗級
	0	6	0.05	0.1	0.2
	6	30	0.1	0.2	0.5
	30	120	0.15	0.3	0.8
	120	315	0.2	0.5	1.2
	315	1000	0.3	0.8	2

核准	審核	研發	繪圖	DATE	03/27/2013	MODEL	RCA 公插頭
			鍾文清	PROJ	第三角法		
				SCALE	UNIT	TITLE	
				2:1	m.m.		

崧柏電子有限公司
DAE HUAN ELECTRONIC CO;LTD.
Tel:886-6-3842328 Fax:886-6-3842356