| DWG NO: | 10112M01003 |
|---|---|
| PN: 10112M01003 | P103A-N-B |
| PN: 10112M01004 | P103A-N-R |

| 版次 | 修 改 |
|---|---|
| B | |

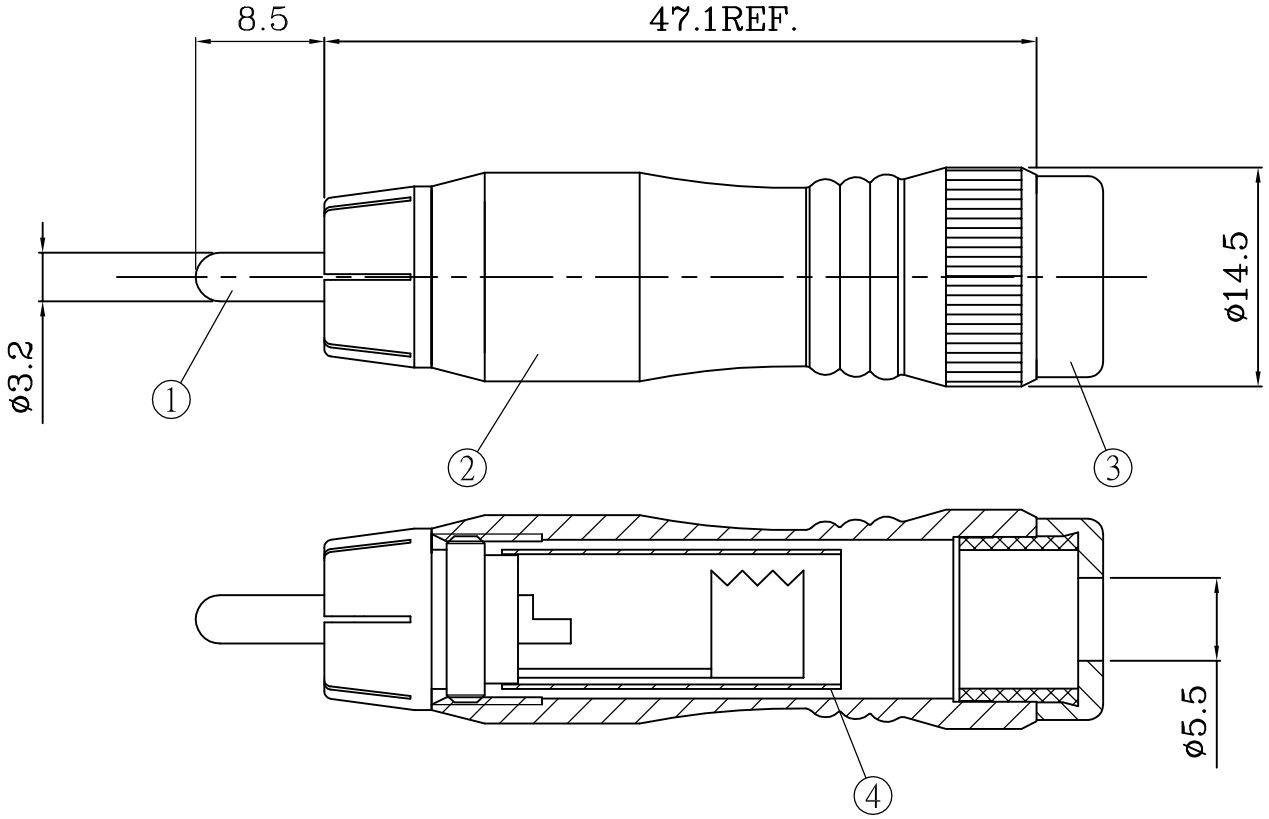


| | Description | Qty. |
|---|---|---|
| 4 | 透明膠套/PVC | 1 |
| 3 | 橡膠尾套 | 1 |
| 2 | P-100021/曲線外殼 | 1 |
| 1 | RCA-115/鍍金 | 1 |

| 尺寸公差 ± mm | 超過 | 以下 | 精級 | 中級 | 粗級 |
|---|---|---|---|---|---|
| | 0 | 6 | 0.05 | 0.1 | 0.2 |
| | 6 | 30 | 0.1 | 0.2 | 0.5 |
| | 30 | 120 | 0.15 | 0.3 | 0.8 |
| | 120 | 315 | 0.2 | 0.5 | 1.2 |
| | 315 | 1000 | 0.3 | 0.8 | 2 |

| 核准 | 審核 | 研發 | 繪圖 | DATE | 01/15/2014 | MODEL | RCA PLUG插頭/曲線外殼 |
|---|---|---|---|---|---|---|---|
| | | | 王俊將 | PROJ | 第三角法 | | |
| | | | | SCALE | UNIT | TITLE | |
| | | | | 2:1 | m.m. | | |


崧柏電子有限公司
DAE HUAN ELECTRONIC CO;LTD.
Tel:886-6-3842328 Fax:886-6-3842356